SITUÁCIA

M=1:1000

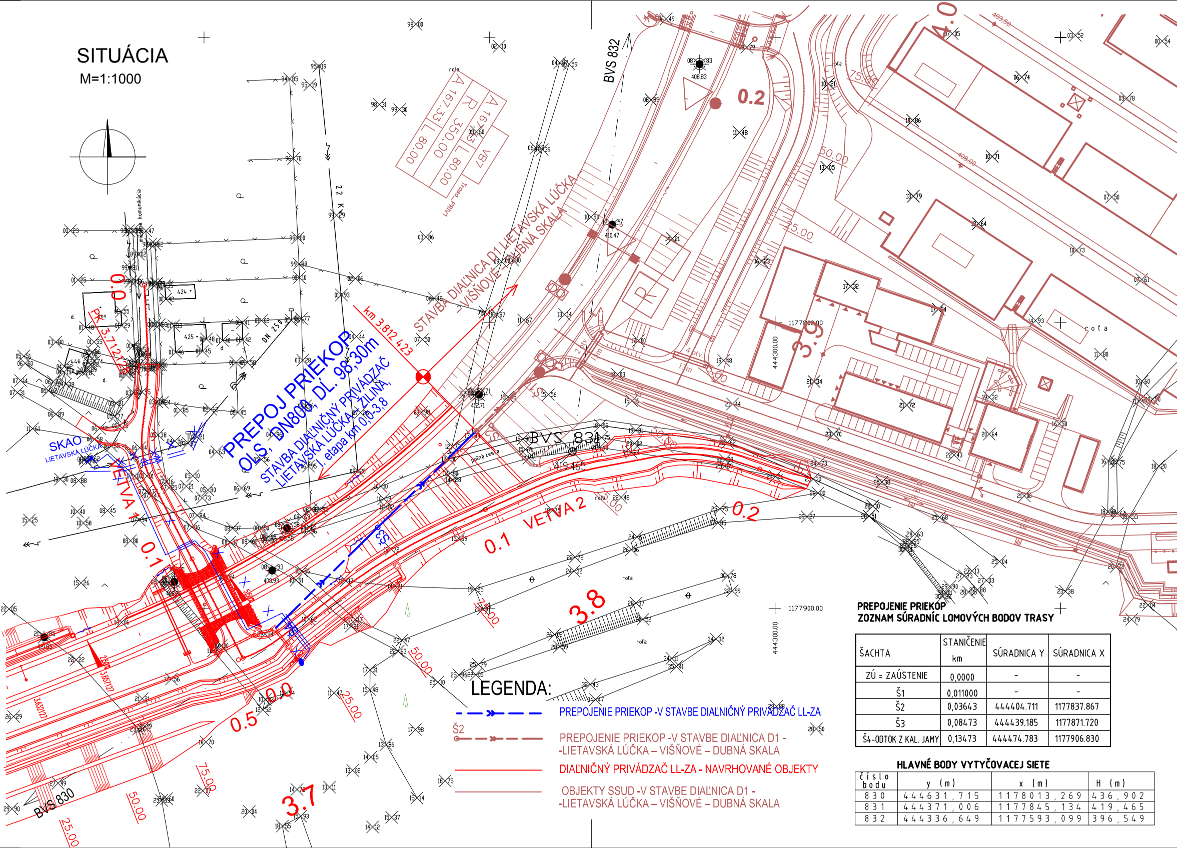
PREPOJ PRIEKOP
OLS, DN800, DĹ. 98,30m
STAVBA DIAĽNIČNÝ PRIVÁDZAČ
LIETAVSKÁ LÚČKA - ŽILINA,
1. etapa km 0,0-3,8
STAVBA DIAĽNICA D1 LIETAVSKÁ LÚČKA – VIŠŇOVÉ – DUBNÁ SKALA
km 3,812 423
SKAO
LIETAVSKÁ LÚČKA
VETVA 1
VETVA 2
BVS 830
BVS 831
BVS 832
419.465
0.0
0.1
0.2
0.5
3.7
3.8
3.9
4.0
Š3
DN 250
22 kV
VB7
A 167,33
R 350.00
L 80.00
poľná cesta
roľa
1177900.00
444300.00

LEGENDA:

- PREPOJENIE PRIEKOP -V STAVBE DIAĽNIČNÝ PRIVÁDZAČ LL-ZA
- Š2 PREPOJENIE PRIEKOP -V STAVBE DIAĽNICA D1 -LIETAVSKÁ LÚČKA – VIŠŇOVÉ – DUBNÁ SKALA
- DIAĽNIČNÝ PRIVÁDZAČ LL-ZA - NAVRHOVANÉ OBJEKTY
- OBJEKTY SSUD -V STAVBE DIAĽNICA D1 -LIETAVSKÁ LÚČKA – VIŠŇOVÉ – DUBNÁ SKALA

PREPOJENIE PRIEKOP
ZOZNAM SÚRADNÍC LOMOVÝCH BODOV TRASY

ŠACHTA	STANIČENIE km	SÚRADNICA Y	SÚRADNICA X
ZÚ = ZAÚSTENIE	0,0000	-	-
Š1	0,011000	-	-
Š2	0,03643	444404.711	1177837.867
Š3	0,08473	444439.185	1177871.720
Š4-ODTOK Z KAL. JAMY	0,13473	444474.783	1177906.830

HLAVNÉ BODY VYTYČOVACEJ SIETE

číslo bodu	y (m)	x (m)	H (m)
830	444631,715	1178013,269	436,902
831	444371,006	1177845,134	419,465
832	444336,649	1177593,099	396,549

POZDĹŽNY PROFIL
PREPOJ PRIEKOP (OBJ.102-00)

MIERKA 1:1000 / 1:100

ÚZEMIE	LIETAVSKÁ LÚČKA			
POVRCH ÚZEMIA	krajnica komunikácie		nespevnené	
VZDIALENOSŤ ŠACHIET	11,0	25.43	48.30	50.00
NÁZVY ŠACHIET	Š1	Š2	Š3	Š4

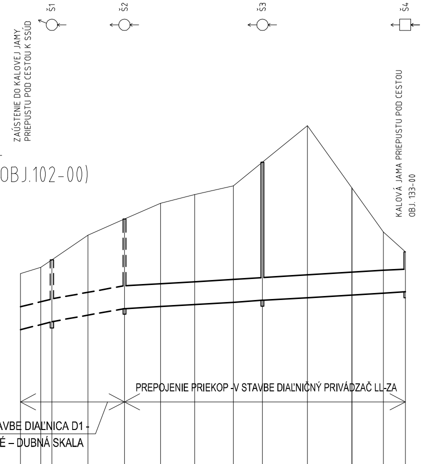
ZAÚSTENIE DO KALOVEJ JAMY
PRIEPUSTU POD CESTOU K SSÚD
KALOVÁ JAMA PRIEPUSTU POD CESTOU
OBJ. 133-00
PREPOJENIE PRIEKOP -V STAVBE DIAĽNIČNÝ PRIVÁDZAČ LL-ZA
PREPOJENIE PRIEKOP -V STAVBE DIAĽNICA D1 -
-LIETAVSKÁ LÚČKA – VIŠŇOVÉ – DUBNÁ SKALA

HLBKA VÝKOPU					3.34	3.82	4.04	4.28	5.05	6.23	3.96	2.35	1.60
KÓTA DNA POTRUBIA					405.26	405.34	405.41	405.49	405.55	405.64	405.74	405.80	405.85
KÓTA UPRAVENÉHO TERÉNU	406.48	406.71	406.97	407.84	408.41	408.96	409.25	409.57	410.40	411.67	409.50	407.95	407.25
STANICENIE [Km],[m]	0.0									0.1			0.134 73
	0.00	7.15	11.00	23.63	36.43	49.00	61.00	74.52	84.73	100.44	116.00	127.06	134.73

393.00

SKLON [promile] - DĹŽKA [m]	6.00 - 98,30
DN [mm] - MATERIÁL - DĹŽKA [m]	800 - OLS - 98,30
KAPACITA [l/s] - RÝCHLOSŤ [m/s] (dle: Colebrook)	922.56 - 1.84
NÁVR.PRIETOK [l/s] - RÝCHLOSŤ [m/s]	703.23 - 2.01

VZOROVÝ PRIEČNY REZ

- PODĽA STN EN 1610 (75 6910)

KANALIZAČNÉ POTRUBIE OLS (ODSTREDIVO LIATY SKLOMANINÁT)

DN/ID	DN/OD	HR.STENY POTRUBIA	MINIMÁLNA ŠÍRKA RYHY-B (mm) ZAPAŽENÁ RYHA			POZNÁMKA		
(mm)	(mm)	(mm)	H ≤ 1,75m	1,75<H≤4m	H > 4m	a(mm)	KRUHOVÁ TUHOSŤ tr./POŽADOVANÉ PARAMETRE	Kg/m
800	820	19	1700	1700	1700	180	SN 10 000 – NETLAKOVÁ CC-GRP RÚRA	98

ULOŽENIE POTRUBIA V RYHE

M=1:25

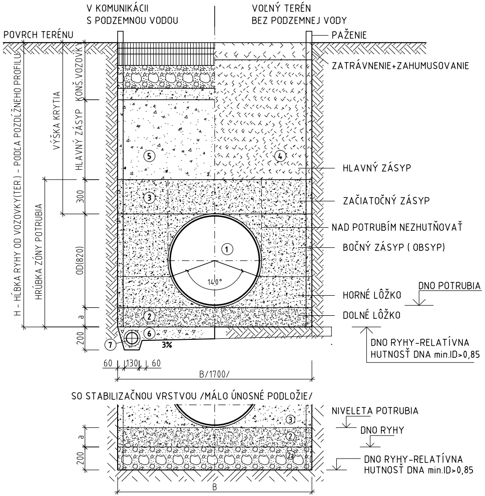
V KOMUNIKÁCII
S PODZEMNOU VODOU
VOĽNÝ TERÉN
BEZ PODZEMNEJ VODY
POVRCH TERÉNU
PAŽENIE
ZATRÁVNENIE+ZAHUMUSOVANIE
H - HĹBKA RYHY OD VOZOVKY(TER.) - PODĽA POZDĹŽNEHO PROFILU
VÝŠKA KRYTIA
HLAVNÝ ZÁSYP
KONŠ.VOZOVK
HRÚBKA ZÓNY POTRUBIA
300
OD(820)
a
200
HLAVNÝ ZÁSYP
ZAČIATOČNÝ ZÁSYP
NAD POTRUBÍM NEZHUTŇOVAŤ
BOČNÝ ZÁSYP (OBSYP)
HORNÉ LÔŽKO
DNO POTRUBIA
DOLNÉ LÔŽKO
DNO RYHY-RELATÍVNA
HUTNOSŤ DNA min.ID>0,85
①
②
③
④
⑤
⑥
⑦
140°
3%
60
130
60
B/1700/
SO STABILIZAČNOU VRSTVOU /MÁLO ÚNOSNÉ PODLOŽIE/
NIVELETA POTRUBIA
DNO RYHY
DNO RYHY-RELATÍVNA
HUTNOSŤ DNA min.ID>0,85
2a
B

1	KANALIZAČNÉ POTRUBIE DN800, ODSTREDIVO LIATY SKLOLAMINÁT SO SYMETRICKÝMI SPOJKAMI FWC-S, SN 10000
2	LÔŽKO -PIESOK HR. 180 mm (PIEŠČITÝ ŠTRK max. ZRNO 16 mm)
2a	STABILIZAČNÁ VRSTVA DNA RYHY-PIESČITÝ ŠTRK ALT. ŠTRKODRVA MAX. ZRNO 63 mm, VRSTVA HR. 200 mm PO ZHUTNENÍ min.ID> 0,85
3	OBSYP POTRUBIA - PIESKOM ZHUTNENÝM NA min. 90% PS ALEBO ŠTRKOPIESKOM max. ZRNO 16mm min.ID>0,85,
	VRSTVY max.150mm DO VÝŠKY 300mm NAD DRIEK RÚRY
4	ZÁSYP VO VOĽNOM TERÉNE-TRIEDENÝ ZHUTNENÝ ZÁSYP RYHY PREHODENOU ZEMINOU - RELATÍVNA HUTNOSŤ min.ID>0,80
5	ZÁSYP V KOMUNIKÁCII-MATERIÁL VHODNÝ DO PODKLAD. VRSTIEV KOMUNIKÁCIE-(ŠTRKOPIESOK/ŠTRKODRVA-max.fr.63mm) - RELATÍVNA HUTNOSŤ min.ID>0,85
6	ULOŽENIE POD HLADINOU PODZEMNEJ VODY-OBSYP DRENÁŽE ŠTRK RESP. PIEŠČITÝ ŠTRK max. ZRNO 63 mm
7	DRENÁŽNA RÚRKA -DN100 (V PRÍP. SKALNATÉHO DNA RYHY MOŽNO DRENÁŽNE RÚRKY NAHRADIŤ KAMENNOU ROVNANINOU)

# VZOROVÁ VSTUPNÁ ŠACHTA – PRE POTRUBIE DN800
M=1:25

REZ II-II´

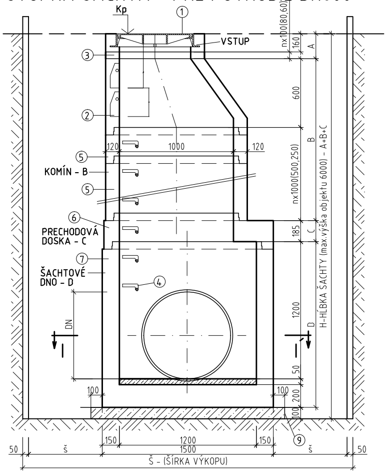
Kp
①
VSTUP
③
②
⑤
KOMÍN - B
⑤
⑥
PRECHODOVÁ DOSKA - C
⑦
ŠACHTOVÉ DNO - D
④
120
1000
120
DN
I
I´
nx100(80,60)
160
A
600
nx1000(500,250)
B
185
C
1200
D
50
200
100
H-HĹBKA ŠACHTY (max.výška objektu 6000) - A+B+C
100
100
⑨
150
1200
150
1500
50
š
š
50
Š - (ŠÍRKA VÝKOPU)

REZ I-I´

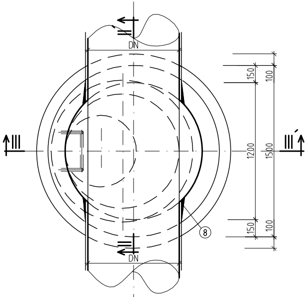
I
DN
III
III´
⑧
DN
I´
150
100
1200
1500
150
100

REZ III-III´ ULOŽENIE ŠACHTY PRI MÁLO ÚNOSNEJ ZÁKLADOVEJ PÔDE

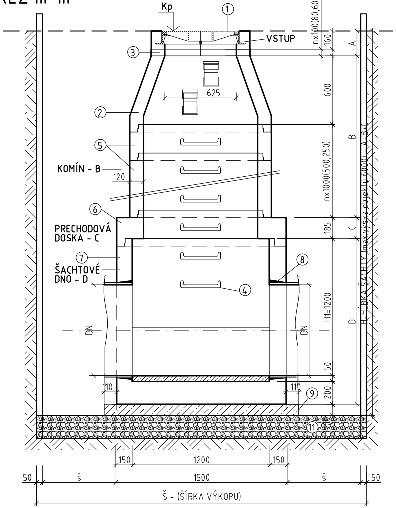
Kp
①
VSTUP
③
625
②
⑤
KOMÍN - B
120
⑥
PRECHODOVÁ DOSKA - C
⑦
ŠACHTOVÉ DNO - D
⑧
④
DN
DN
H1=1200
nx100(80,60)
160
A
600
nx1000(500,250)
B
185
C
D
50
200
H-HĹBKA ŠACHTY (max.výška objektu 6000) - A+B+C
110
110
⑨
⑪
100
150
1200
150
1500
50
š
š
50
Š - (ŠÍRKA VÝKOPU)

ÚPRAVA VSTUPU ŠÁCHT

1-VO VOĽNOM TERÉNE-ROĽA

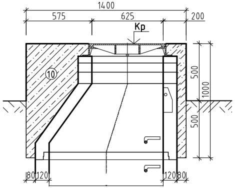
1400
575
625
200
Kp
⑩
500
1000
500
80
120
120
80

LEGENDA:

① ŠACHTOVÝ POKLOP ŤAŽKÝ, TRIEDY ZAŤAŽENIA D400, B125 (voľný terén)
② PRECHODOVÁ SKRUŽ TBS M1000/625-SK
③ VYROVNÁVACIE PRSTENCE DN 625 (hr.120, 100, 80, 60, 40mm)
④ REBRÍKOVÁ KANALIZAČNÁ STUPAČKA – POPLASTOVANÁ
⑤ ŠACHTOVÁ SKRUŽ DN 1000/1000 (500, 250)
⑥ PRECHODOVÁ DOSKA DN1200/DN1000
⑦ ŠACHTOVÉ DNO DN1200, H1=1200
⑧ ŠACHTOVÁ VLOŽKA
⑨ PODKLADNÝ BETÓN (STN EN 206-1) – C 12/15 – X0(SK) Cl.1,0 – Dmax 22 HR.100mm
⑩ PROSTÝ BETÓN STN EN 206-1- C25/30-XC2, XF3, XA1, (SK)-Cl0,4-Dmax. 22-S3
⑪ STABILIZAČNÁ VRSTVA DNA RYHY

OBJEDNÁVATEĽ

NÁRODNÁ DIAĽNIČNÁ SPOLOČNOSŤ

DOKUMENTÁCIA NA REALIZÁCIU STAVBY

102-00

ZÁKAZKA

DIAĽNIČNÝ PRIVÁDZAČ
LIETAVSKÁ LÚČKA - ŽILINA
I. ETAPA km 0,0 - 3,8

GEOCONSULT

ČASŤ STAVBY
102-00 DIAĽNIČNÝ PRIVÁDZAČ LIETAVSKÁ LÚČKA - ŽILINA

MILETIČOVA 21, P.O. BOX 34
820 05 BRATISLAVA 25
TEL. : 02/5057 4703, FAX. : 02/5057 4798

PRÍLOHA
PREPOJENIE PRIEKOP V km 3,8

STUPEŇ: DRS
ČÍSLO ZÁKAZKY: 1347/1230

OBJEDNÁVATEĽ: NÁRODNÁ DIAĽNIČNÁ SPOLOČNOSŤ, a.s.
OKRES: ŽILINA

HLAVNÝ INŽ. PROJ. Ing. Ondrej KUPČO	TECH. KONTROLA Ing. Jaroslav KRČ	SÚRADNICOVÝ SYSTÉM JTSK	KATASTRÁLNE ÚZEMIE: LIETAVSKÁ LÚČKA
ZODP. PROJ. Ing. Ondrej KUPČO	VYPRACOVAL Ing. Anna PETRUĽAKOVÁ	VÝŠKOVÝ SYSTÉM Bpv	ČÍSLO PRÍLOHY 17
DÁTUM 05.2015	FORMÁT 7 x A4	MIERKA 1:1000, 1:25	SÚPRAVA